פרט מעביר אירי

ק"מ 1:50

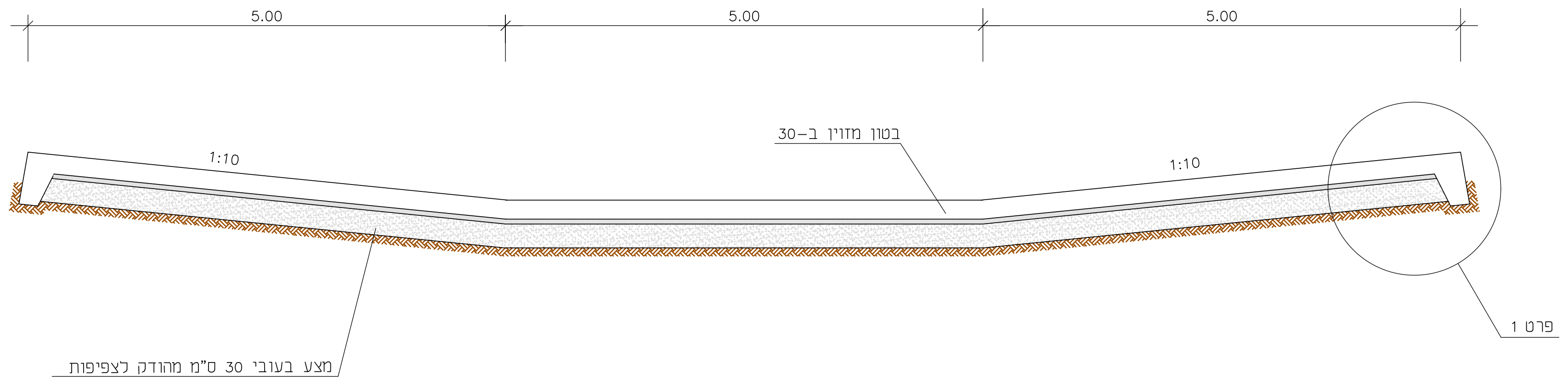
5.00
5.00
5.00
בטון מזוין ב-30
1:10
1:10
פרט 1
מצע בעובי 30 ס"מ מהודק לצפיפות

פרט 1

ק"מ 1:10

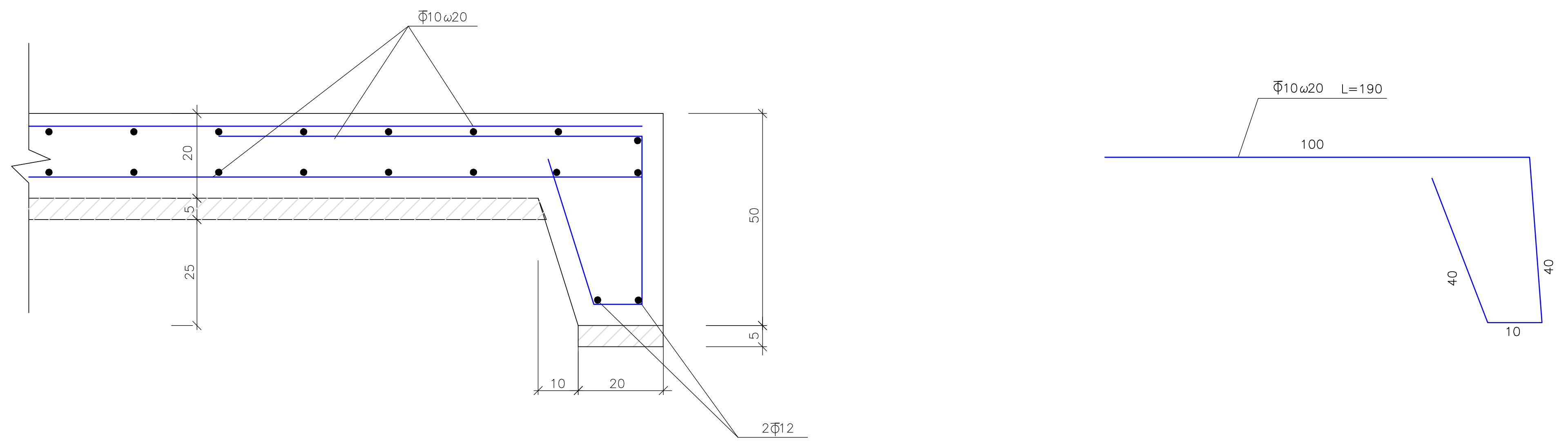
Φ10ω20
20
5
25
50
5
10
20
2Φ12
Φ10ω20 L=190
100
40
40
10

פרט התחברות צינור ניקוז לתעלת בטון

ק"מ 1:50

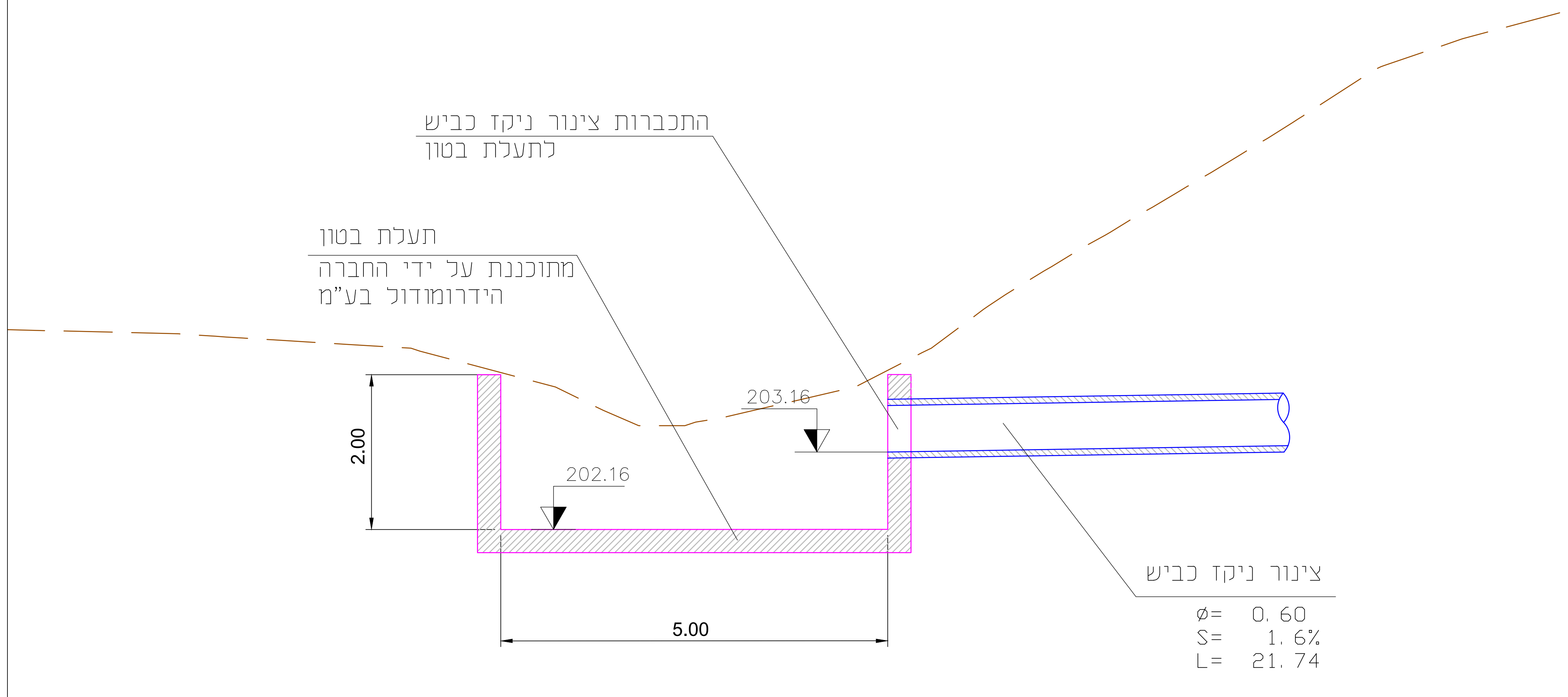
התכברות צינור ניקז כביש
לתעלת בטון
תעלת בטון
מתוכננת על ידי החברה
הידרומודול בע"מ
203.16
202.16
2.00
5.00
צינור ניקז כביש
Ø= 0.60
S= 1.6%
L= 21.74

☐ ראשוני | ☐ מוקדם | ☒ מפורט

☐ לעיון | ☐ מוקדם | ☒ למכרז | ☐ לביצוע

מס'	נושא	תאריך
2		
1		

הערות ושנויים

על הקבלן לבקר את המדות במקום

אין לקבוע גדלים ע"י מדידה בשרטוט

הוכן עבור :
חברת כלכלית לפיתוח
מעלה אדומים

שם הפרויקט :
מעלה אדומים
א. ת. מישור אדומים

שם השרטוט :
פרטי ניקוז

שרטט : אלכס.ל
תכנן : אנה
ביקר : אלי ג'יאן
ק.מ. משתנה
תאריך : 07. 04. 22
מספר השרטוט : LND-PRT-2944-DD-6002

LANDUSE LTD. לנדיוז
תכנון תנועה וכבישים (2005) בע"מ
הרכב 1 (פינת המסגר) תל-אביב טל. 6\03-5615155, פקס 03-5617659

שם הקובץ: 20116-PRT-LND-6000.dwg

G:\Alexander\20116-MishorAdumim\Tehnun\SHEET\20116-PRT-LND-6000.dwg

G:\Alexander\20116-MishorAdumim\Tehnun\SHEET\20116-PRT-LND-6000.dwg, 22/09/2022 16:24:12, DWG To PDF.pc3