פרגולה אובלית

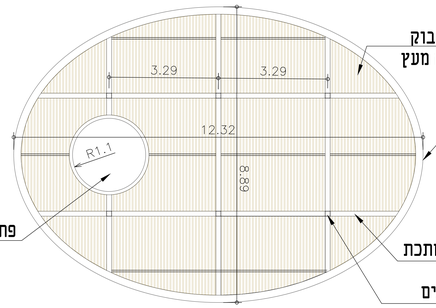

רפפה במבוק
במידה ולא ניתן נשמח להצעה עם רפפה מעץ

קורה היקפית ממתכת

פתח לעץ

קורות מחלקות מעץ\מתכת

עמודי מתכת מרובעים
בכמות לפי הצורך

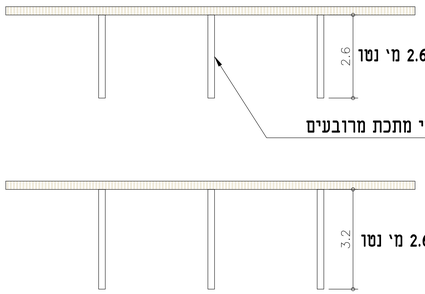

2 יחי בגובה 2.6 מ' נטו

עמודי מתכת מרובעים

1 יחי בגובה 2.6 מ' נטו

המחשה לרעיון כללי

פרגולה לדוכנים

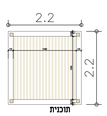

פרגולה ממתכת ועץ

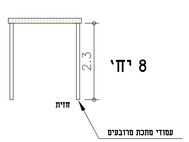

8 יחי

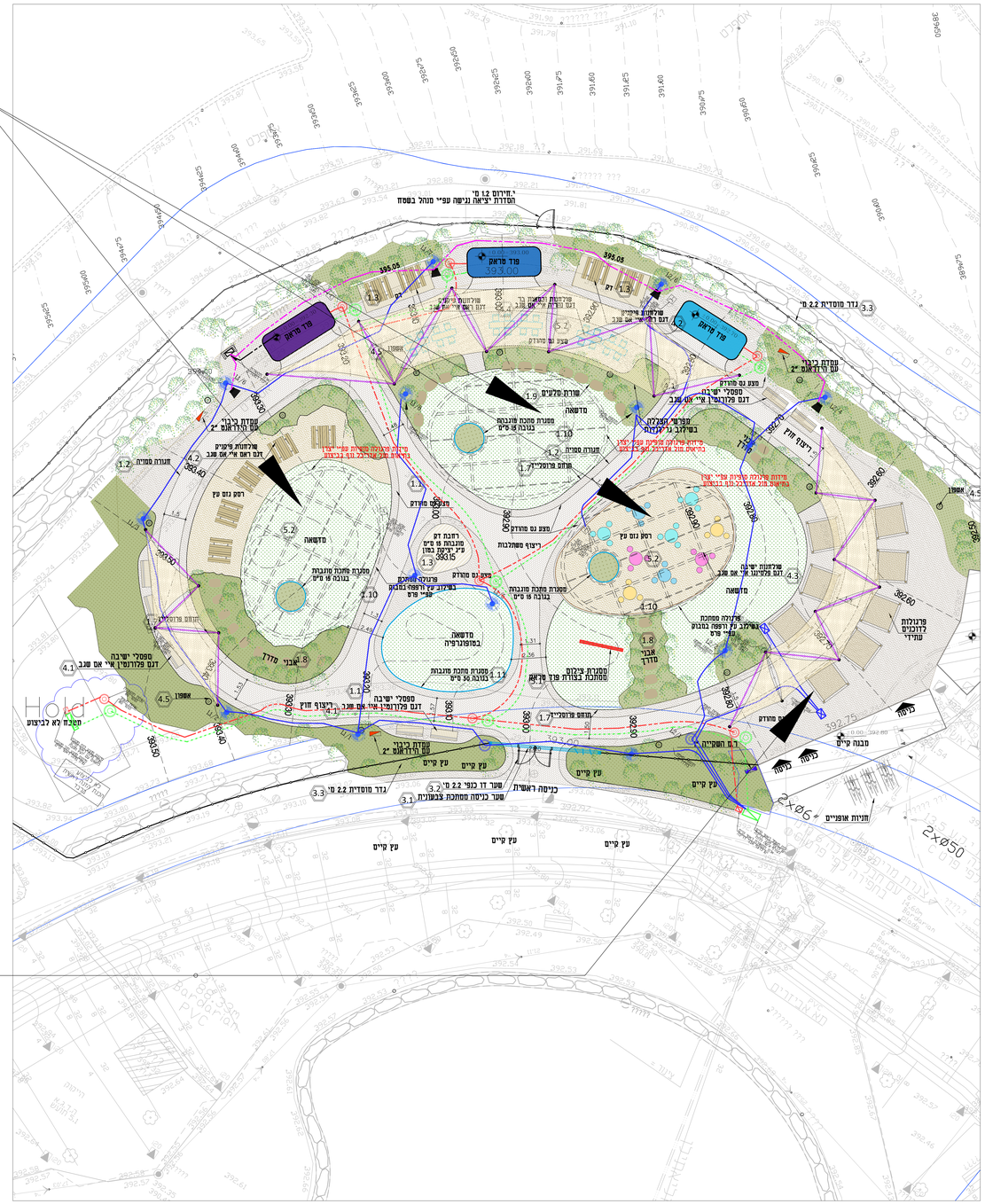

פיתוח פארק שמיר שער למדבר

מהדורה	תאריך	תפוצה

מהדורה	תאריך	שינויים

רשימת תכניות

מס' גיליון	שם התכנית	קנ"מ
1	תכנית פיתוח כללית	1:100
2	עבודות עפר	1:100
3	נטיעות - עצים	1:100
4	נטיעות - צמחים	1:100
5	תכנית השקיה	1:100
6	חוברת פרטי פיתוח	משתנה
7	פרטי פרגולה מוחים	1:100
8	תכנית כללית, הפיה לפרטים, מידות והשלמות	1:100

☐ לעיון ☐ לאישור ☐ למכרז ☐ מהיר כניה ☒ לביצוע

המצבע אחראי לבדיקת כל המידות ולהתאמות במקום על המצבע לבקר את כל המידות ועל כל טעות או אי התאמה עליו לדווח למתכנן אין לקבוע מידות ע"י מדידה בשרטוט.

מקום ושם עבודה
פיתוח פארק שמיר שער למדבר

רובע עבור
עיריית מעלה אדומים

תכנית
מבט על פרגולות

מס' גיליון	7	קנ"מ	1:100
מהדורה	0	תאריך מהדורה	22.06.2026
Maale Adomim Food truck_11.05.2026.dwg			
23			

MANOR ARCHITECTS
LANDSCAPE | ARCHITECTURE | URBAN
אפרת כמור 0564-094-84 | דוד כמור 050-2312144
manor.arc.land@gmail.com
www.manor-architects.com