הערות כלליות:

- על הקבלן לאשר את כל הציוד ע"י מתכנן החשמל ועיריית מעלה אדומים לרבות כל אישורים ותקנים
- על הקבלן לבצע בסיסי עמודי תאורה ע"פ תכנית קונסטרוקטור מדופלם מטעמו ולאחר קבלת הנחיות מיועץ קרקע ואישור ממתכנן חשמל ומפקח.
- אין לסגור את התוואי חפירה ולצקת יסודות עד לפיקוח ואישור של המתכנן
- העמוד וכל אביזרים יהיו מאושרים ע"י מכון התקנים הישראלי, עמודים יהיו בעלי תו תקן ישראלי.
- העמוד ייוצר בהתאם לת"י 812 בהוצאתו האחרונה.
- פתחי התאים בעמודים יהיו בכיוון נגדי לכביש, יש להתקין שרשרת ברזל מגולוון מבודדת לשמירה על הדלת.
- על הקבלן לאשר גופי תאורה לפני הביצוע בעירייה, מתכנן החשמל לרבות הגשת חישובי תאורה
- כל ג"ת עם דרייבר כולל תקשורת GALI ומהדקי תקשורת. כל מספרי בקרים מחוץ לגוף הפנס וגם בתוך המגש אביזרים יש להתקין את הבקרים במגש אביזרים ומגן מתחי יתר.
- אין לסגור את החפירה ללא אישור המפקח עבודה ומתכנן ומחלקת חשמל של עירייה
- צבע העמוד והזרוע והפנס יהיו אותו דבר באישור אדריכל הפרויקט ובאישור מחלקת חשמל

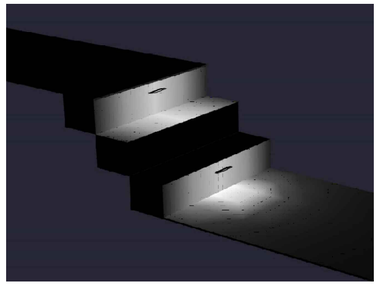

BLOCO-536 Rectangular	
A	280 mm
B	65 mm
C	70 mm

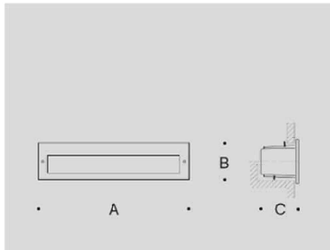

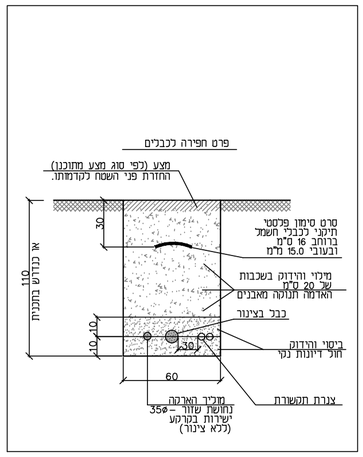

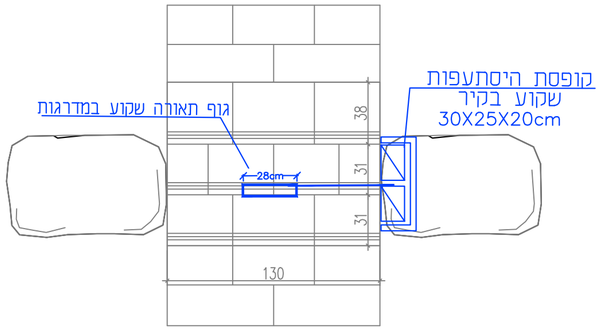

הערות:
1. פרטי זיון וביטוס לפי תכניות קונסטרוקטור
2. הנחת אבני המדרגות בדגם 'בניה'
3. אבן סימון לעיוורים בראש גרם המדרגות ע"פ תכנית
4. עובי שלח- 5 ס"מ

מבט על

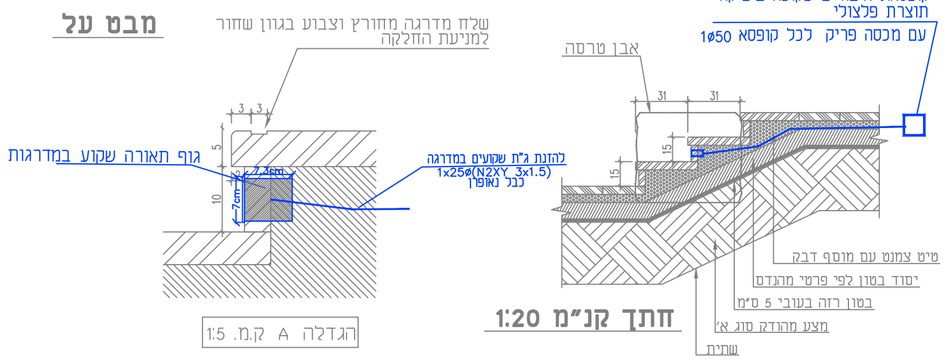

הגדלה A ק.מ. 1:5

חתך קנ"מ 1:20

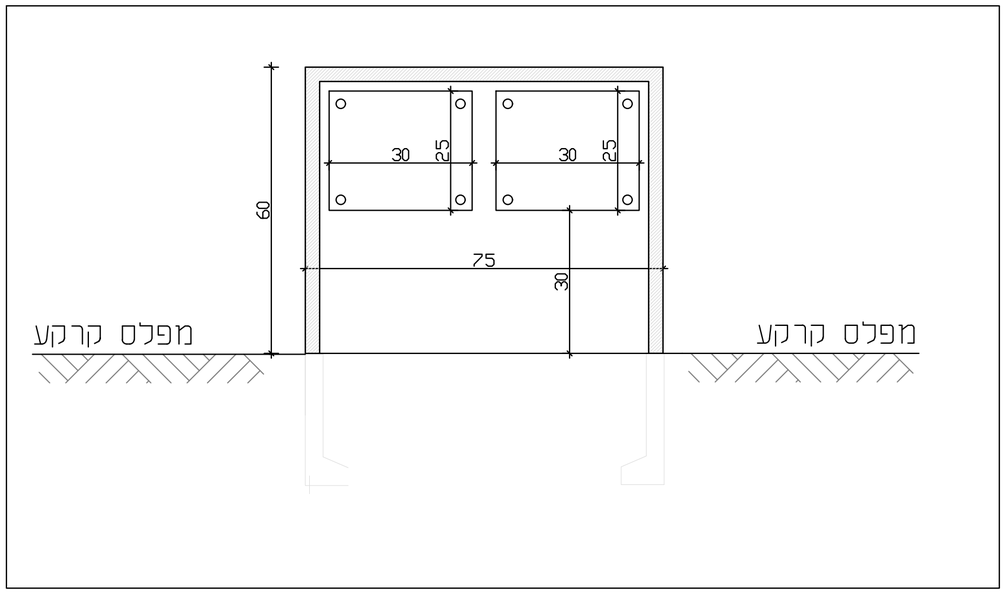

מס' מהדורה		חתימה	תאריך

המזמין

חברה הכלכלית מעלה אדומים

שם הפרוייקט:

אמפי מעלה אדומים פארק שמיר – שלב ב'

שם התוכנית:

תוכנית פרטים תאורה במדרגות

מס' עבודה: 5025

מתכנן: שרה בן שלוש

שרטט: רחל

לעיון

לאישור

למכרז

לביצוע

מס' גליון: 10 | קנ"מ: ללא | תאריך: 04.08.26

שרה בן שלוש. מהנדסת חשמל
055-6623022
sara.skn@outlook.com

הנדסת חשמל
תכנון . יעוץ . בקרה